PLAN FOR FOREBYGGENDE VEDLIKEHOLD

Maxi Move

001.25065.NO Rev 9 • 07/2023

arjo
EMPOWERING MOVEMENT

Designpolicy og copyright
® og ™er varemerker for selskapene i Arjo-gruppen.
© Arjo 2023.
Vår policy er å drive en kontinuerlig produktutvikling, og vi forbeholder oss derfor retten til å endre design uten forutgående varsel.
Innholdet i denne publikasjonen må ikke kopieres, verken i sin helhet eller delvis, uten samtykke fra Arjo.

Plan for forebyggende vedlikehold

Personer som bruker utstyret samt service- og vedlikeholdspersonell bør ha denne planen for forebyggende vedlikehold for hånden.
Denne planen for forebyggende vedlikehold dokumenterer grunnleggende tiltak for å sikre produktets sikkerhet. Arjo tilbyr omfattende serviceprogrammer for å maksimere dette produktets langsiktige sikkerhet, pålitelighet og verdi. Kontakt din lokale Arjo-forhandler for ytterligere informasjon og pristilbud på disse serviceprogrammene.
Utstyret vil utsettes for slitasje, og følgende vedlikeholdskontroller må utføres til de angitte tidene for å sikre at utstyret holder seg innenfor de opprinnelige produktspesifikasjonene.
Se "Bruksanvisning" 001.25060.NO og "Deleliste" 001.25070.EN, som er å få fra din Arjo-forhandler.
Ulovlige endringer som foretas på Arjo-utstyr kan påvirke utstyrets sikkerhet. Arjo kan ikke holdes ansvarlig for ulykker, hendelser eller mangelfull funksjonalitet som oppstår som følge av ulovlig endring av produktene.
For å unngå skader som kan oppstå på grunn av bruk av uegnede deler, anbefaler Arjo sterkt at det kun brukes originale Arjo-deler på utstyr og andre hjelpemidler som leveres av Arjo.

Definisjoner som benyttes i denne bruksanvisningen:

ADVARSEL:

Dette symbolet betyr: Manglende forståelse og overholdelse av denne anvisningen kan føre til at du skader deg selv eller andre.

OBS!

Dette symbolet betyr: Hvis disse anvisningene ikke følges, kan det medføre skade på produktet/produktene.

MERK:

Dette symbolet betyr: Viktige opplysninger om riktig bruk av utstyret.

Plan for forebyggende vedlikehold

Løsning	Løftebøyler med DPS								Løftebøyler for løkkeseil							
	Manuell				Strømdrevet				2-4-punkts				Liggeplate			
	Før hver bruk	Hver uke	Hvert år	Hvert andre år	Før hver bruk	Hver uke	Hvert år	Hvert andre år	Før hver bruk	Hver uke	Hvert år	Hvert andre år	Før hver bruk	Hver uke	Hvert år	Hvert andre år
Foreta en visuell kontroll av tilstanden til samtlige festepunkter for seilet for å påvise eventuell skade. Hvis de er skadet, må enheten skiftes ut med en ny.		**X**				**X**				**X**				**X**		
Påse at alle merkelapper med anvisninger er festet og leselige. Bytt ut ved behov. Se bruksanvisningen for plassering av merkelapper.		**X**				**X**				**X**				**X**		
Kontroller tilstanden til friksjonsskivene og hylsene inne i svingpunktene. Hvis de er slitt og/eller skadet, må de byttes ut med nye. **Se Fig. 5.**			**S**				**S**									
Når friksjonsskivene og hylsene er kontrollert/skiftet ut, tilbakestiller du friksjonsskiveenheten og kontrollerer at håndtaket kan bære en vektbelastning på 5,4 kg (12 lb).			**S**				**S**									
Foreta en visuell kontroll av alle utvendige deler og påse at det ikke har skjedd noen skade under bruk. Skift ut deler ved behov.			**S**				**S**									
Påse at enheten har nok strøm til å fullføre hele arbeidssyklusen problemfritt.							**S**									

001.25065.NO rev. 9

TAST: **X** = Krever handling fra kunden

S = Krever handling fra en autorisert servicetekniker

Plan for forebyggende vedlikehold

Løsning	Løftebøyler med DPS								Løftebøyler for løkkeseil							
	Manuell				Strømdrevet				2-4-punkts				Liggeplate			
	Før hver bruk	Hver uke	Hvert år	Hvert andre år	Før hver bruk	Hver uke	Hvert år	Hvert andre år	Før hver bruk	Hver uke	Hvert år	Hvert andre år	Før hver bruk	Hver uke	Hvert år	Hvert andre år
Undersøk alle utsatte deler, spesielt delene som er i nær kontakt med pasientens kropp. Påse at det ikke har oppstått sprekker eller skarpe kanter som kan forårsake skade eller medføre hygieniske problemer. Erstatt deler ved behov.		**X**	**S**			**X**	**S**			**X**	**S**			**X**	**S**	
Kontroller tilstanden til bladfjæren og låseklemmen ved festepunktet. Skiftes hvis de er skadet.		**X**		**S**		**X**		**S**		**X**		**S**		**X**		**S**
Kontroller at løftebøylen er riktig montert på armen, det vil si at plastklemmen låses i sporet på T-delen av stangen.	**X**				**X**				**X**				**X**			
Foreta en visuell inspeksjon for å kontrollere at bladfjæren inne i låseklemmen sitter riktig. **Se Fig. 6.**		**X**				**X**				**X**				**X**		

TAST: **X** = Krever handling fra kunden

S = Krever handling fra en autorisert servicetekniker

001.25065.NO rev. 9

Plan for forebyggende vedlikehold

Løsning	Maxi Move				Tilleggsutstyr							
					Seil				Batterilader			
	Før hver bruk	Hver uke	Hvert år	Hvert andre år	Før hver bruk	Hver uke	Hvert år	Hvert andre år	Før hver bruk	Hver uke	Hvert år	Hvert andre år
Undersøk seil, remmer og klips og se om de er skadet eller frynset, og skift dem ut ved behov.					X		S					
Foreta en visuell kontroll av batteriladeren for å sjekke om det finnes løse koblinger, skadede ledninger eller eventuelle skader på dekselet. Batteriladeren må ikke brukes hvis noen av disse delene er skadet på noen måte.									X		S	
Kontroller at batteriene er skikkelig ladet. Du finner opplysninger om lading av batteriene i bruksanvisningen.	X		S									
Lad batteriene minst 15 timer en gang i uken. Du finner opplysninger om lading av batteriene i "Bruksanvisningen".		X	S							X		
Kjør løfteren gjennom hele arbeidssyklusen fra både kontrollpanelet og håndkontrollen, på en normal og jevn måte.		X										
Undersøk de synlige løfteremmene på hver side av masten for kutt og slitasje mens armen er senket til nederste posisjon. Hvis remmene er skadet på noen måte, må løfteren umiddelbart tas ut av bruk og remmene erstattes med nye.		X										
Åpne og lukk understellsbena og kontroller at de beveger seg jevnt hele veien.		X										
Foreta en visuell inspeksjon av håndkontrollen og ledningen. Ta utstyret ut av bruk umiddelbart og erstatt med ny ledning og ny håndkontroll hvis det har oppstått skader.		X										
Kontroller at alle eksterne festemekanismer er sikre, og at alle skruer og mutre sitter stramt.		X										
Kontroller at alle hjulene dreier fritt, og at de to bremsene bak kan låses. Bytt ut ved behov.		X										

TAST: **X** = Krever handling fra kunden

S = Krever handling fra en autorisert servicetekniker

001.25065.NO rev. 9

Plan for forebyggende vedlikehold

Løsning	Maxi Move				Tilleggsutstyr							
					Seil				Batterilader			
	Før hver bruk	Hver uke	Hvert år	Hvert andre år	Før hver bruk	Hver uke	Hvert år	Hvert andre år	Før hver bruk	Hver uke	Hvert år	Hvert andre år
Kontroller at festepinnene til bena sitter fast i understellet og understellsbena, samt at hjulenes slitebane ikke er skadet. Bytt ut ved behov.		**X**										
Påse at alle merkelapper med anvisninger er festet og leselige. Bytt ut ved behov. Se bruksanvisningen for plassering av merkelapper.		**X**										
Undersøk alle utsatte deler, spesielt delene som er i nær kontakt med pasientens kropp. Påse at det ikke har oppstått sprekker eller skarpe kanter som kan forårsake skade eller medføre hygieniske problemer. Erstatt deler ved behov.		**X**										
Test den automatiske utkoblingsfunksjonen. **Se Merknad 1**.			**S**									
Test nødstoppfunksjonen. **Se Merknad 2**.			**S**									
Test den manuelle nødsenkefunksjonen. **Se Merknad 3**.			**S**									
Der hvor det er montert vekt, må nøyaktigheten kontrolleres og vekten kalibreres på nytt ved behov. **Se Merknad 4**.			**S**									
Undersøk de to løfteremmene i hele lengden. Skift ut remmene hvis de viser tegn på slitasje.			**S**									
Kontroller at alle skruer er dratt skikkelig til. Identifiser type ben (se Fig. 8) og kontroller strammemomentet i samsvar med benmodellen og -materialet. **Se Merknad 5**.			**S**									
Kontroller den kraften på 2,5 kg (4 lbf) som kreves for å svinge armen. Juster skruen ved behov. **Se Fig. 9** for plassering.			**S**									

TAST: **X** = Krever handling fra kunden

S = Krever handling fra en autorisert servicetekniker

001.25065.NO rev. 9

Plan for forebyggende vedlikehold

Løsning	Maxi Move				Tilleggsutstyr							
					Seil				Batterilader			
	Før hver bruk	Hver uke	Hvert år	Hvert andre år	Før hver bruk	Hver uke	Hvert år	Hvert andre år	Før hver bruk	Hver uke	Hvert år	Hvert andre år
Kontroller avstanden mellom flensen til T-delen og armen. Hvis avstanden er mer enn 2 mm, må hylsene til armen skiftes (minsteavstand er 1 mm). **Se** Fig. 9 for plassering av avstand.			S									
Kontroller bredden på bena **(se Fig. 10).** Begynn med å fjerne dekslene til bena. Hold bena lukket og mål senter til senter i endene, like ved de fremre hjulene. Juster bare hvis dimensjon "A" er kortere enn 650 mm (25 1/2") for modellen med ben med standard høyde (KMCS**) og modell med lav høyde (KMCL**), eller kortere enn 695 mm (27 3/8") for modellen med ekstra lave ben (KMCE**).			S									
Det anbefales å skifte de to løfteremmene annet hvert år hvis de er brukt. Hvis remmene virker ødelagt eller slitt før dette, må de skiftes ut straks. Smør de to øvre rullene til remmene.				S								
Kontroller og smør de øvre og nedre gliderne til masten. Skiftes hvis de er slitt eller skadet. Juster mellomrommet i søylen hvis det er for stort.				S								
Kontroller de fire utliggerrullene og de to lederblokkene hvis de viser tegn på slitasje eller skade.				S								
Kontroller kombi-T-stykket og festekontaktene, hvis det er montert slike. Rengjør og skift ut ved behov. Sjekk T-bjelkehylsen for overdreven slitasje.				S								
Kontroller syklustelleren og tilbakestill den ved behov. **Se Merknad 6**.			S									

001.25065.NO rev. 9

TAST: **X** = Krever handling fra kunden

S = Krever handling fra en autorisert servicetekniker

Merknader

Merknad 1
Når armen er hevet godt over nederste stilling, bruker du håndkontrollen til å senke armen. Samtidig holder du armen oppe med den andre hånden, i ca. fem sekunder. Motoren stopper når armen holdes oppe. Slipp knappen på håndkontrollen. Armen skal bli stående i sin opprinnelige stilling. Gjenta denne testen, men bruk senkeknappene på kontrollpanelet.

Merknad 2
Bruk håndkontrollen til å heve eller senke armen. Trykk på stoppknappen mens hevingen eller senkingen pågår. All strømdrevet bevegelse skal stanse umiddelbart. Tilbakestill ved å trykke på den grønne på/av-knappen. Gjenta denne testen, men denne gangen mens understellsbena åpnes eller lukkes.

Merknad 3
1. Hev den røde nødsenkespaken (se Fig. 7).
2. Ta ut låsepinnen.
3. Drei håndtaket med urviserne. Armen skal senkes uten hindringer.
4. Sett låsepinnen på plass igjen. Lukk spaken.

Merknad 4
Innenfor EU (der det er godkjent): Hvis det er montert en klasse III-vekt, må denne kontrolleres på nytt av en godkjent instans, med signatur i loggboken.

Merknad 5
(a) Understell til mastkoblingen (1 stk.):
48–52 N•m (36–39 lbf•ft) Se Fig. 8, artikkel D x 1.

(b) Svingbolter til understellsben (2 stk.):
20–25 N•m (15–18 lbf•ft). Se Fig. 8, artikkel B x 2.

(c) Hjul til understellsben (2 stk.):
15–20 N•m (11–15 lbf•ft). Se Fig. 8, artikkel A x 2.

(d) Hjul til understellsben (stål 2 stk.):
35–40 N•m (26–30 lbf•ft) Se Fig. 8, artikkel C x 2.

(e) Hjul til understellsben (ekstra lav høyde (x 2):
6–8 N•m (4,5–6 lbf•ft) Se Fig. 8, artikkel E x 2.

MERK: Du finner en fullstendig liste over reservedeler og reservedelspakker i delelisten 001.25070.EN. Håndboken kan fås hos din lokale Arjo-forhandler.

Merknad 6

ADVARSEL: Syklustelleren må ikke tilbakestilles før du har forsikret deg om at alt nødvendig vedlikehold av løfteren er utført som beskrevet i denne håndboken. Ellers kan det hende at eventuelle problemer ikke blir oppdaget.

Slik får du tilgang til syklustellerens display:

1. Slå av Maxi Move ved å trykke på den røde stoppknappen (se Fig. 1).

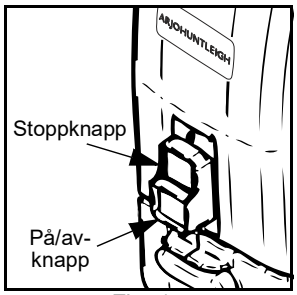

Fig. 1

2. Bruk håndkontrollen og trykk ned begge knappene like under displayet samtidig, pluss DPS-knappen "sittende" (se Fig. 2). Hold knappene nede og slå på enheten med på/av-knappen – hold knappene nede i tre sekunder til eller inntil du hører tre pipesignaler.

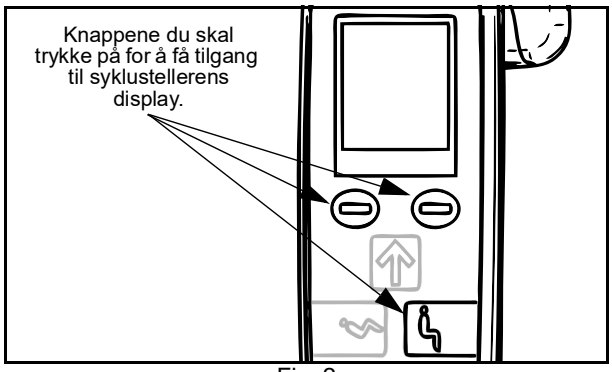

Fig. 2

3. Syklustellerens display viser to kolonner med tall (se Fig. 3). Tallene representerer samlet tid (i timer) som masten er blitt betjent med motoren.

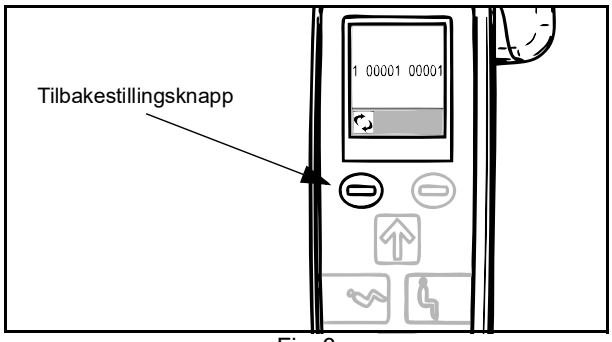

Fig. 3

4. Hold tilbakestillingsknappen nede i fem sekunder for å nullstille syklustelleren. En serie pipesignaler bekrefter at syklustelleren er tilbakestilt.
5. Slå av enheten igjen med stoppknappen. Neste gang enheten blir slått på, viser syklustelleren verdien null (se Fig. 4).

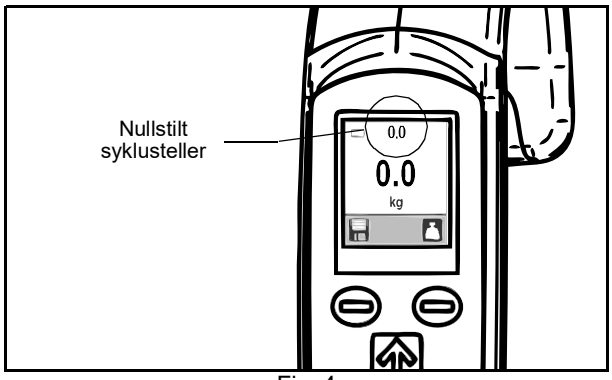

Fig. 4

Merknader

Vanlig svingpunkt

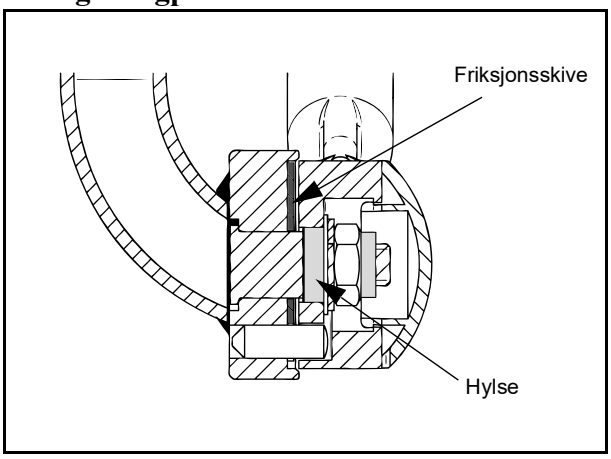

Fig. 5

Vanlig løftefeste med bladfjær og låseklemme (kombisystem)

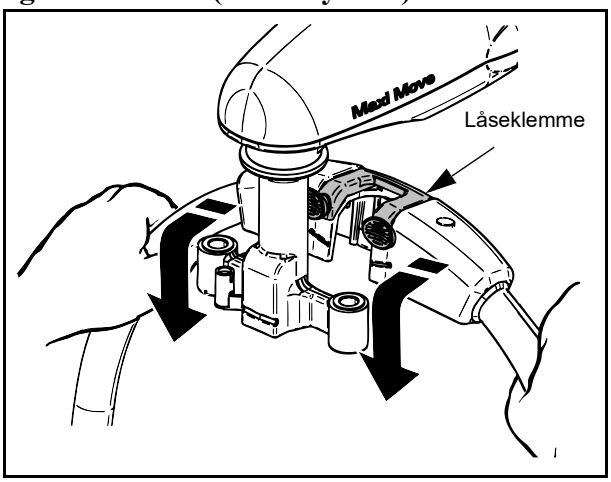

Fig. 6

Mekanisk senking

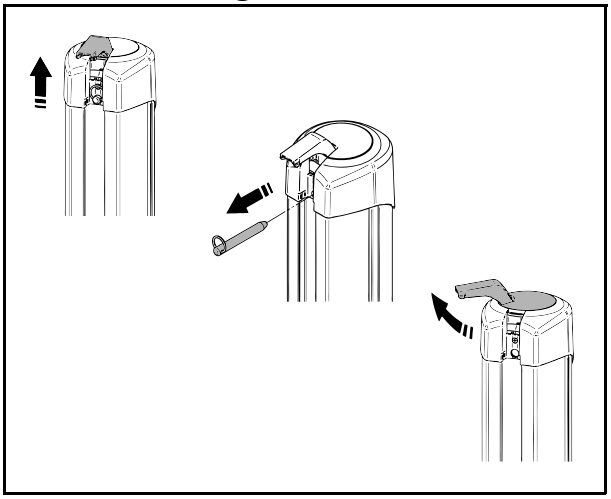

Fig. 7

Stramming av skruer

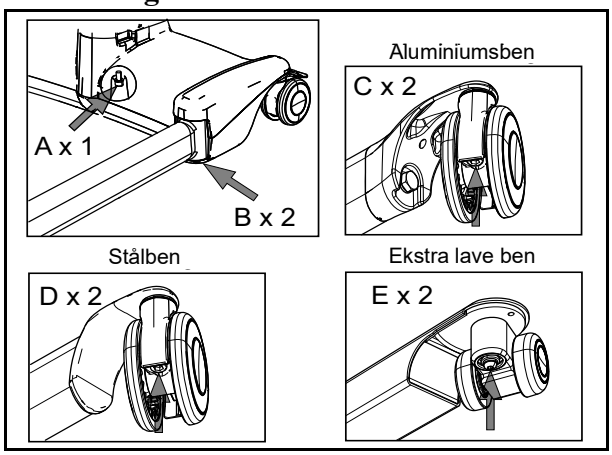

Fig. 8

Svinging av arm

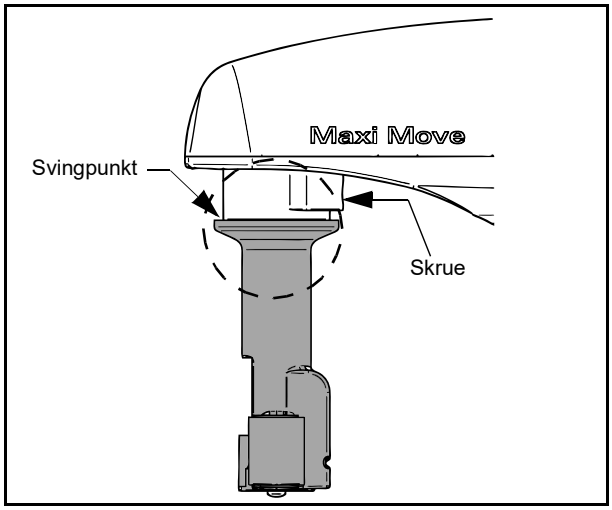

Fig. 9

Bredden på bena i lukket stilling

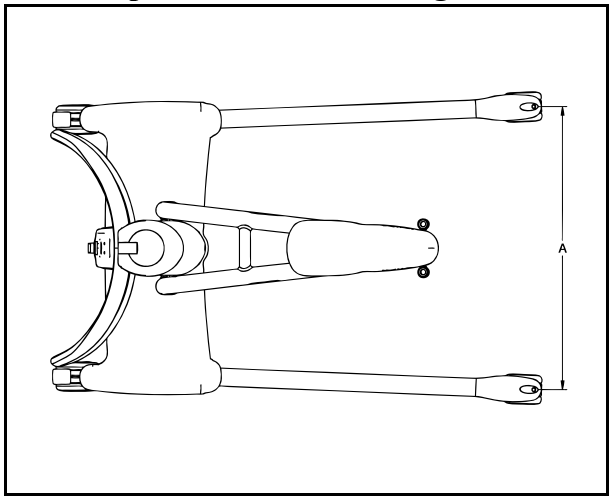

Fig. 10

001.25065.NO rev. 9

AUSTRALIA
Arjo Australia
Building B, Level 3
11 Talavera Road
Macquarie Park, NSW, 2113, Australia
Phone: 1800 072 040

BELGIQUE / BELGIË
Arjo Belgium
Evenbroekveld 16
9420 Erpe-Mere
Phone: +32 (0) 53 60 73 80
Fax: +32 (0) 53 60 73 81
E-mail: info.belgium@arjo.com

BRASIL
Arjo Brasil Equipamentos Médicos Ltda
Rua Marina Ciufuli Zanfelice, 329 PB02 Galpão - Lapa
São Paulo – SP – Brasil
CEP: 05040-000
Phone: 55-11-3588-5088
E-mail: vendas.latam@arjo.com
E-mail: servicios.latam@arjo.com

CANADA
Arjo Canada Inc.
90 Matheson Boulevard West
Suite 350
CA-MISSISSAUGA, ON, L5R 3R3
Tel/Tél: +1 (905) 238-7880
Free: +1 (800) 665-4831
Fax: +1 (905) 238-7881
E-mail: info.canada@arjo.com

ČESKÁ REPUBLIKA
Arjo Czech Republic s.r.o.
Na Strzi 1702/65
140 00 Praha
Czech Republic
Phone No: +420225092307
E-mail: info.cz@arjo.com

DANMARK
Arjo A/S
Vassingerødvej 52
DK-3540 LYNGE
Tel: +45 49 13 84 86
Fax: +45 49 13 84 87
E-mail: dk_kundeservice@arjo.com

DEUTSCHLAND
Arjo GmbH
Peter-Sander-Strasse 10
DE-55252 MAINZ-KASTEL
Tel: +49 (0) 6134 186 0
Fax: +49 (0) 6134 186 160
E-mail: info-de@arjo.com

ESPAÑA
ARJO IBERIA S.L.
Poligono Can Salvatella
c/ Cabanyes 1-7
08210 Barberà del Valles
Barcelona - Spain
Telefono 1: +34 900 921 850
Telefono 2: +34 931 315 999

FRANCE
Arjo SAS
2 Avenue Alcide de Gasperi
CS 70133
FR-59436 RONCQ CEDEX
Tél: +33 (0) 3 20 28 13 13
Fax: +33 (0) 3 20 28 13 14
E-mail: info.france@arjo.com

HONG KONG
Arjo Hong Kong Limited
Room 411-414, 4/F,
Manhattan Centre,
8 Kwai Cheong Road,
Kwai Chung, N.T.,
HONG KONG
Tel: +852 2960 7600
Fax: +852 2960 1711

ITALIA
Arjo Italia S.p.A.
Via Giacomo Peroni 400-402
IT-00131 ROMA
Tel: +39 (0) 6 87426211
Fax: +39 (0) 6 87426222
E-mail: Italy.promo@arjo.com

MIDDLE EAST
Arjo Middle East FZ-LLC
Office 908, 9th Floor,
HQ Building,North Tower,
Dubai Science Park,
Al Barsha South
P.O. Box 11488, Dubai,
United Arab Emirates
Direct +971 487 48053
Fax +971 487 48072
Email: Info.ME@arjo.com

NEDERLAND
Arjo Nederland BV
Biezenwei 21
4004 MB TIEL
Postbus 6116
4000 HC TIEL
Tel: +31 (0) 344 64 08 00
Fax: +31 (0) 344 64 08 85
E-mail: info.nl@arjo.com

NEW ZEALAND
Arjo Ltd
34 Vestey Drive
Mount Wellington
NZ-AUCKLAND 1060
Tel: +64 (0) 9 573 5344
Free Call: 0800 000 151
Fax: +64 (0) 9 573 5384
E-mail: nz.info@Arjo.com

NORGE
Arjo Norway AS
Olaf Helsets vei 5
N-0694 OSLO
Tel: +47 22 08 00 50
Faks: +47 22 08 00 51
E-mail: no.kundeservice@arjo.com

ÖSTERREICH
Arjo Austria GmbH
Lemböckgasse 49 / Stiege A / 4.OG
A-1230 Wien
Tel: +43 1 8 66 56
Fax: +43 1 866 56 7000

POLSKA
Arjo Polska Sp. z o.o.
ul. Ks Piotra Wawrzyniaka 2
PL-62-052 KOMORNIKI (Poznań)
Tel: +48 691 119 999
E-mail: arjo@arjo.com

PORTUGAL
Arjo em Portugal
MAQUET Portugal, Lda.
(Distribudor Exclusivo)
Rua Poeta Bocage n.º 2 - 2G
PT-1600-233 Lisboa
Tel: +351 214 189 815
Fax: +351 214 177 413
E-mail: Portugal@arjo.com

SUISSE / SCHWEIZ
Arjo Switzerland AG
Fabrikstrasse 8
Postfach
CH-4614 HÄGENDORF
Tél/Tel: +41 (0) 61 337 97 77
Fax: +41 (0) 61 311 97 42

SUOMI
Arjo Scandinavia AB
Riihitontuntie 7 C
02200 Espoo
Finland
Puh: +358 9 6824 1260
E-mail:
Asiakaspalvelu.finland@arjo.com

SVERIGE
Arjo International HQ
Hans Michelsensgatan 10
SE-211 20 MALMÖ
Tel: +46 (0) 10 494 7760
Fax: +46 (0) 10 494 7761
E-mail: kundservice@arjo.com

UNITED KINGDOM
Arjo UK and Ireland
Houghton Hall Park
Houghton Regis
UK-DUNSTABLE LU5 5XF
Tel: +44 (0) 1582 745 700
Fax: +44 (0) 1582 745 745
E-mail: sales.admin@arjo.com

USA
Arjo Inc.
2349 W Lake Street Suite 250
US-Addison, IL 60101
Tel: +1 (630) 307-2756
Free: +1 (800) 323-1245
Fax: +1 (630) 307-6195
E-mail: us.info@arjo.com

JAPAN
Arjo Japan K.K.
東京都港区虎ノ門三丁目7 番8 号
ランディック第2 虎ノ門ビル9 階
Tel: +81 (0)3-6435-6401
Fax: +81 (0)3-6435-6402
E-mail: info.japan@arjo.com

At Arjo, we believe that empowering movement within healthcare environments is essential to quality care. Our products and solutions are designed to promote a safe and dignified experience through patient handling, medical beds, personal hygiene, disinfection, diagnostics, and the prevention of pressure injuries and venous thromboembolism. With over 6500 people worldwide and 65 years caring for patients and healthcare professionals, we are committed to driving healthier outcomes for people facing mobility challenges.

ArjoHuntleigh AB
Hans Michelsensgatan 10
211 20 Malmö, Sweden
www.arjo.com

001.25065.N0